A3

L1, L2, L3, N, PE 230/400V – 50Hz

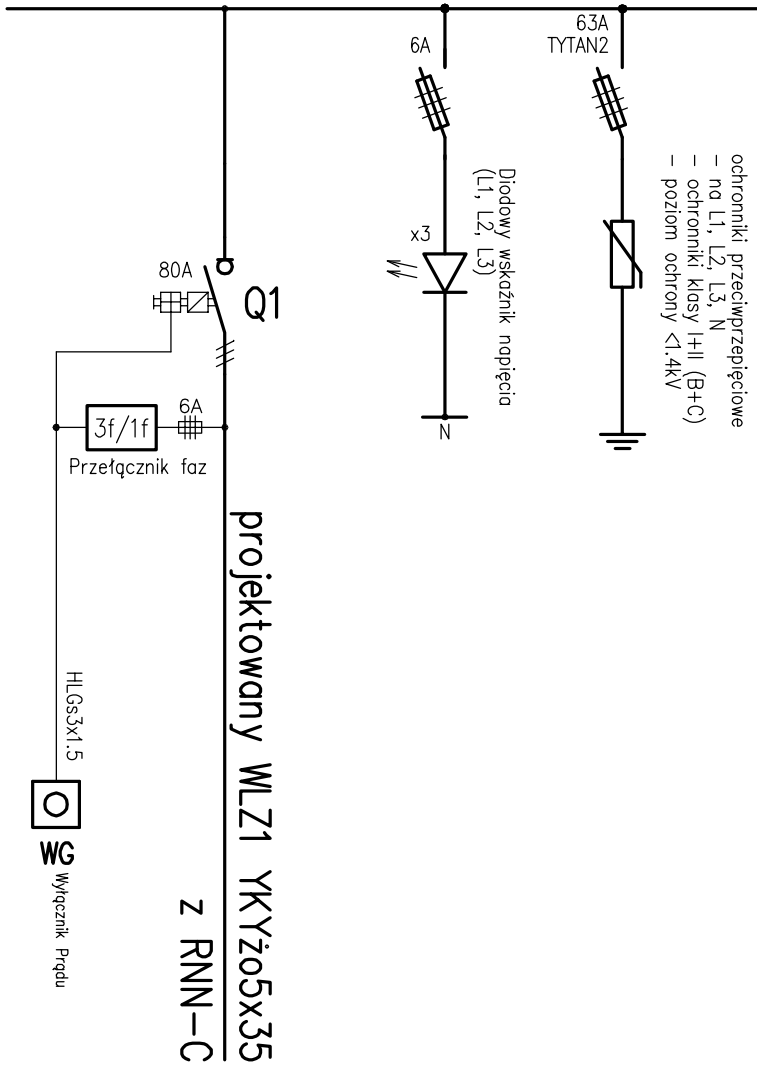

Moc zainstalowana: 38 kW
Moc szczytowa: 27 kW
Prąd znamionowy: 44 A
Sieć TN–S

eltech projekt
tel.: (22)8367025, (22)8364306
fax.: (22)4648393
e-mail: biuro@eltech-projekt.pl

PROJEKTANT:
MGR INŻ. PIOTR WUDARCZYK
MAZ/0424/PWOE/06
uprawnienia budowlane do projektowania bez ograniczeń w specjalności instalacyjnej w zakresie sieci, instalacji i urządzeń elektrycznych i elektroenergetycznych

WERYFIKATOR:
MGR INŻ. MARIUSZ BAGIŃSKI
Bł/6/01
uprawnienia budowlane do projektowania bez ograniczeń w specjalności instalacyjnej w zakresie sieci, instalacji i urządzeń elektrycznych i elektroenergetycznych

OBIEKT:
PRZEBUDOWA POMIESZCZEŃ NA I PIĘTRZE W BUDYNKU "C" NA POTRZEBY UTWORZENIA ODDZIAŁU CHORÓB ZAKAŹNYCH

PROJEKT:
BUDOWLANO–WYKONAWCZY ZMIAN INSTALACJE ELEKTRYCZNE I TELETECHNICZNE

TEMAT:
Schemat rozdzielnicy A3

DATA:
04.2016

NR RYS.:
E.23